Foto: @bmwlogge

AUSSCHREIBUNG **2024**

Geschicklichkeits-Slalom für BMW Automobile

ZURICH

Weil wir das Besondere schätzen und schützen.

Gepflegte Liebhaberstücke sind für ihre Besitzerinnen und Besitzer meist unersetzlich. Damit Old- und Youngtimer im Schadensfall finanziell bestmöglich abgesichert sind, bieten wir individuelle Lösungen in den Bereichen Kfz-Haftpflicht- und Kaskoversicherungen.

Gerne beraten wir Sie:
Geschäftsstelle Helmut Schmid
0172 8617611
h.schmid@zuerich.de
www.zurich.de/h.schmid

Egal, wohin Sie fahren:
Wir sichern Sie individuell ab.

UNSERE LÄUFE 2024

1.
SA, 27. APRIL 2024
um 10 Uhr

Storndorf
Stehrodrom

Veranstalter
BMW Club Alsfeld e.V.

2.
SO, 26. MAI 2024
um 9 Uhr

Bopfingen
Rennstrecke-Breitwangbahn

Veranstalter
BMW Slalom-Cup Deutschland e.V.

3.
SA, 20. JULI 2024
um 10 Uhr

Aldingen
Hugger Logistics

Veranstalter
BMW Club Schwarzwald e.V.

4.
SO, 8. SEPT 2024
um 10 Uhr

Haiger
Gelände Spedition STL

Veranstalter
BMW Club Kindelsberg e.V.

5.
SA, 5. OKT 2024
um 10.00 Uhr

Garmisch-Partenkirchen
Hausberg

Veranstalter
BMW Club Garmisch-Partenkirchen e.V.

Mitglied im BMW Club Deutschland e.V. . Mitglied in BMW Clubs Europa e.V.

BWM SLALOM CUP DEUTSCHLAND E.V.

Liebe BMW- und Slalom-Cup-Freunde,

Herzlich Willkommen in der neuen Saison 2024. Die Vorbereitungen für dieses Jahr laufen bereits auf hochtouren, um euch wieder fünf heiß umkämpfte Läufe bieten zu können. Seien wir mal gespannt, welche Fahrzeuge oder Modifikationen ihr an den Start bringt oder wer neu an den Start gehen wird.

Nachdem die Online-Nennungen über TW-Sportsoft in den vergangenen Jahren funktioniert hat und gut angenommen wurde, werden wir diese Plattform auch in diesem Jahr nutzen. Wer bereits über einen Account verfügt, kann dies weiterhin nutzen.

Wichtig: Nennschluss beachten und rechtzeitig anmelden, damit Ihr starten könnt.

Die im Jahr eingeführte Klasse der BMW Club Junioren wird auch heuer wieder durchgeführt. Also lasst uns auf unseren Nachwuchs freuen, der in der Klasse die ersten Erfahrungen im Slalomsport sammeln wird.

Der erste Lauf wird, wie gewohnt aus den letzten Jahren, vom BMW Club Alsfeld im Stehrodrom in Stordorf am 27. April 2024 durchgeführt. Herzlich bedanken wir uns bei Jürgen Stehr, der uns das Gelände für diese Veranstaltung zur Verfügung stellt, damit wir diese Veranstaltung durchführen können.

Am 26. Mai 2024 (Achtung: Sonntag!) führt uns der Weg auf die Breitwagenbahn in Bopfingen. Dieser Lauf ist eine Eigenveranstaltung der Slalom-Cup-Gemeinschaft und wird eines der Highlights der diesjährigen laufenden Saison. Damit diese Veranstaltung ein voller Erfolg wird, ist jede helfende Hand gefragt. Wie in den letzten Jahren ist der Start bereits um 09:00 Uhr.

Am 20. Juli 2024 veranstaltet der BMW Club Schwarzwald in Aldingen den dritten Lauf in dieser Saison. Dieser wird auf dem neuen Gelände der Spedition Hugger Logistics durchgeführt. Seien wir gespannt, was uns dort erwartet.

Zum vierten und vorletzten Lauf für dieses Jahr lädt uns dann der BMW Club Kindelsberg am 8. September 2024 nach Haiger auf das Gelände der Spedition STL ein. Dort erwartet uns dann ein schneller und anspruchsvoller Parcours.

Das diesjährige Highlight der Saison 2024 bildet der Endlauf, den der BMW Club Garmisch-Partenkirchen durchführen wird.

An dieser Stelle möchte ich mich bei Christian Pomplun bedanken, dass er sich bereit erklärt hat, diesen Lauf mit seinem Verein zu veranstalten. Wir können neugierig sein, wie dieses Event zum Saisonabschluss wird.

Ich möchte es nicht versäumen, mich direkt im Voraus bei den Sponsoren der gesamten Saison 2024, ganz herzlich zu bedanken.

Den meisten Dank möchte ich allerdings allen Helfern, Mitgliedern sowie den Clubs aussprechen, da diese Personen es mir bzw. uns allen möglich gemacht haben, jedem ein erfolgreiches und attraktives Jahr bieten zu können.

Ganz besonders möchte ich mich an dieser Stelle bei „Dr. Jürgen Eymann“ für seine großzügige Unterstützung sowie für die Einweisung in meinem neuen Aufgabenbereich als euer Vorstand bedanken. DANKE Jürgen.

Mit motorsportlichen Grüßen
Armin Scharnagl
Präsident, BMW Slalom-Cup Deutschland e.V.

Digitalisierung, zukunftsweisende Technologien und Fortschritt haben wir uns ebenso auf die Fahne geschrieben wie Tradition, familiäre Werte, Nachhaltigkeit und Vertrauen. Das ist es, was uns als wachsendes Familienunternehmen ausmacht. Wir bleiben nicht stehen, sondern entwickeln uns für Sie und mit Ihnen stets weiter. Mit unseren fünf Standorten sind wir in der Metropolregion Rhein-Neckar Ihr Ansprechpartner zu allen Fragen und Wünschen rund um die Marken BMW, BMW i, BMW M und MINI.

Krauth-Gruppe

74889 Sinsheim I Neulandstr. 26 I Tel. 07261 9251-0
69190 Walldorf I Josef-Reiert-Str. 20 I Tel. 06227 609-0
68766 Hockenheim I Mannheimer Str. 2 I Tel. 06205 9788-0
74821 Mosbach I Hohlweg 22 I Tel. 06261 9750-0
69123 Heidelberg I In der Gabel 12 I Tel. 06221 7366-0
www.bmw-krauth.de I info@bmw-krauth.de

Folgen Sie uns auch auf Facebook, Instagram, LinkedIn & YouTube

BMW CLUB **JUNIOREN**

Heranführung von BMW Club Junioren an den Slalomsport

Beim STL Slalom 2021 in Haiger wurden erste lockere Gespräche geführt, wie man den BMW Nachwuchs an den Slalomsport heranführen könnte.

Bereits bei der Schlussveranstaltung in Rothenburg konnte Heinz Raab erste Erfolge zur Schaffung eines Junior Teams verkünden. Das von der Präsidentin des BCD, Martina Günter und Heinz Raab bei der BMW-Group Classic vorgelegte Konzept konnte überzeugen.

Die BMW Group Classic förderte daraufhin das Projekt als Hauptsponsor. Des Weiteren wurden mit RAAB Motorsport, HANKOOK Driving Emotion, KW suspensions, PROTRACK Wheels und der Firma Wahl Group weitere namhafte Unterstützer und Sponsoren gefunden.

Nun konnte mit der Beschaffung des Fahrzeuges und der Umsetzung des geplanten Konzepts begonnen werden.

Das Konzept sieht folgendes vor:

» **Teilnahme von bis zu 10 Junioren im Alter von 16 bis 21 Jahren.**
(Bedingung: Mitglied in einem offiziellen BMW-Club.)

» **Verpflichtende Teilnahme von mind. 2 aus 3 vorbereiteten Veranstaltungen.**

1. **Eisdriften auf dem Lungauring,**
2. **Teilnahme an einem Sicherheitstraining und**
3. **Teilnahme an einem Sichtungs- und Übungsslalom**

Die Kosten der Teilnahme an den Vorbereitungsveranstaltungen als auch die Läufe des BMW Slalom Cup werden aus dem Sponsorentopf übernommen. Beim BMW Slalom Cup starten alle eingeschriebenen Junioren auf dem zur Verfügung gestellten Fahrzeug. Die Startreihenfolge wird vor jedem Lauf ausgelost. Es werden jeweils die zwei besten von 3 Läufen pro Veranstaltung gewertet.

Mit dem 318is E36 steht ein anspruchsvolles Wettbewerbsfahrzeug zur Verfügung, das von Raab Motorsport aufgebaut wurde und dort perfekt gewartet wird.

Für die Junioren, die am Eisdriften am Lungauring teilnehmen konnten, stand das Fahrzeug schon bestens vorbereitet zur Verfügung.

Damit wird für die BMW-Club Junioren ein interessanter Einstieg in den Motorsport geboten, der allen nicht nur viel Spaß bereiten dürfte, sondern auch gleichzeitig für eine Verbesserung der Fahrsicherheit und der Fahrzeugbeherrschung sorgt.

Wir möchten uns hiermit bei allen Unterstützern und Sponsoren recht herzlich bedanken und freuen uns auf die gemeinsame Saison mit den BMW Club Junioren.

Mit motorsportlichen Grüßen
Paul-Gerhard Willershausen

UNSERE **RICHTLINIEN**

Richtlinien für den Wettbewerb
des BMW Slalom-Cup Deutschland e.V.

» Die Veranstaltergemeinschaft des BMW-Slalom-Cup Deutschland e.V. schreibt in diesem Jahr Geschicklichkeits-Slalomläufe gemäß der vorliegenden Ausschreibung für Automobile aus.

» Es finden 5 Slalom-Veranstaltungen statt, wovon die besten 3 Läufe des Teilnehmers in der Jahresmeisterschaft gewertet werden.

» Der Slalom-Cup ist eine offene Veranstaltung für alle BMW und MINI Fahrzeuge.

» In der Klasse 2 sind auch Fremdfahrzeuge zugelassen (s. Klasseneinteilung).

Richtlinien für die Teilnahme
am sportlichen Wettbewerb

» Gestartet werden kann nur mit BMW und MINI Fahrzeugen (Ausnahme Klasse 2). Der Starter muss ein ordnungsgemäß zugelassenes Fahrzeug und eine gültige Fahrerlaubnis besitzen. Die Klasse 2 ist für Fahrzeuge ohne Zulassung (Bereifung freigestellt) oder Nicht-BMW-Fahrzeuge.

» Pro Veranstaltung werden 3 Wertungsläufe durchgeführt, davon werden die zwei besten Läufe gewertet. Jeder Teilnehmer hat die Möglichkeit eines Doppelstartes (außer GLP-Klassen) in seiner Klasse. Dabei werden 5 Wertungsläufe gefahren, die besten zwei davon gewertet.

» Auf jedem Fahrzeug darf maximal mit 6 Startern gestartet werden.

» Die Prüfungskommission kann Fahrzeuge auf eine ordnungsgemäße Startzulassung überprüfen. Fahrzeuge mit 07- bzw. H-Kennzeichen werden zum Start zugelassen.

– Zuwiderhandlungen werden mit Wertungsausschluss geahndet! –

UNSERE **RICHTLINIEN**

Schutzmaßnahmen

» Für PKW-Fahrer ist das Tragen von Schutzhelmen gemäß Helmbestimmungen 2023 Pflicht.

» Die Seitenscheiben sind geschlossen zu halten; das Schiebedach darf geöffnet sein. Cabriolets und Roadster dürfen mit geöffnetem Verdeck starten; die Seitenscheiben sind geschlossen zu halten.

Bereifung

» Die am Start vorgefundene Fahrzeugbereifung muss vom Fahrzeughersteller freigegeben oder vollständig durch Begleitpapiere abgenommen sein.

» Eine Mindestprofiltiefe von 1,6 mm ist erforderlich

» Jegliche Art von Straßenreifen mit Sportreifenmischungen sind zum Wettbewerb nicht zugelassen.

» ***Ausnahmeregelung:***
Klasse 2, 4d, 4e, 4f, GLP ist die Reifenwahl freigestellt.

Zugelassen sind Sportreifen mit erhabener E-Kennzeichnung, wie z.B.

» **Bridgestone** RE55, Potenza Race
» **DMACK** DMT
» **Dunlop** Direzza 03G, Sport Maxx Race
» **EP** Tires 651
» **Federal** 595RS-R, FZ-201
» **Hankook** Ventus R-S2, R-S3, TD Z221
» **Interstate** Race
» **Kumho** Ecsta V70A / V700
» **Maxxis** ZR
» **Michelin** Pilot Sport Cup, Cup 2
» **Nangkang** AR-1, CR-1, NS-2R
» **Pirelli** P Zero Corsa, P Zero Trofeo
» **Syron** Street Race
» **Toyo** Proxes R888, R888R, R1R
» **Yokohama** A048, A032, A052, Advan Neova AD08
» **Zestino** Gredge 07

– Zuwiderhandlungen werden mit Wertungsausschluss geahndet! –

BWM SLALOM CUP
SAISON 2023

Klasseneinteilung

KLASSE 2 . PKW-Modelle
Alle Fremdfabrikate sowie BMW-Fahrzeuge, die gemäß DMSB-Reglement nicht in die seriennahen Klassen „G“ einzustufen sind. Die Bereifung ist freigestellt. Die Fahrzeuge müssen sich einer technischen Abnahme unterziehen

KLASSE 3 . PKW-Modelle
Mini Cooper S, Cooper SD und Works-Modelle aller Karosserievarianten mit/ohne Sportreifen

KLASSE 4 . PKW-Modelle

- **02 Modelle** bis 1,8l
- **E30 Modelle** bis 2,0l (außer 318is) und Diesel
- **E36 Modelle** bis 1,9l (außer 318is/ti), **318tds**
- **E46 Modelle** bis 1,9l
- **1er/2er Benziner** bis 126kW und Diesel bis 111kW
- **F3x/G2x Modelle** bis 126kW und Diesel bis 111kW
- **Z3** bis 1,9l
- **X1** bis 110kW
- **MINI ONE und D**

KLASSE 4a . PKW-Modelle

- **02 Modelle** über 2,0l
- **E30 318is**
- **E36 320i,** Diesel, **318is/ti/2.0l**
- **E46 Modelle** 2,0-2,2l (inkl. 4 Zyl. ab Bj 08/01), **320si**
- **1er/2er** Benziner bis 134kW, Diesel bis 140kW
- **F3x Modelle** bis 134kW, Diesel bis 140kW
- **MINI Cooper und Countryman**
- **Z3** bis 2,2l
- **Z4** bis 2,2l bis 134kW
- **X1/X2 Benziner** bis 134kW, Diesel bis 140kW

KLASSE 4b . PKW-Modelle

- **E30 Modelle** über 2,0l, 320is
- **E36 Modelle** über 2,0l
- **E46 Modelle** über 2,2l
- **E9x Modelle**
- **G2x Modelle**
- **1er/2er** Benziner ab 135kW, Diesel ab 141kW, **225xe**
- **F3x Modelle** Benziner ab 135kW, Diesel ab 141kW
- **I3**
- **Z3** über 2,2l
- **Z4** über 2,2l und ab 135kW
- **X1/X2** Benziner ab 135kW, Diesel ab 141kW
- **320e/330e**

KLASSE 4c . PKW-Modelle
(M)135i, M140i, M235i, M240i, 335i, (M)340i, 435i, (M)440i, Z4 3,5i(s) 40i, I8, i4/i4M50, X2M35i, alle M-und Alpina Modelle (außer Klasse 5)

KLASSE 4d . Offene Klasse
Leistungs- und gewichtsmodifizierte Fahrzeuge aus allen PKW-Klassen (außer Klasse 3) bis 2,2l Hubraum, Fahrzeuge mit zugelassenen Sportreifen (Details siehe Einteilung offene Klasse)

KLASSE 4e . Offene Klasse
Leistungs- und gewichtsmodifizierte Fahrzeuge aus allen PKW-Klassen von 2,3l – 3,0l Hubraum, ohne M- und Alpina Modelle, Fahrzeuge mit zugelassenen Sportreifen (Details siehe Einteilung offene Klasse)

KLASSE 4f . Offene Klasse
Leistungs- und gewichtsmodifizierte Fahrzeuge aus allen PKW-Klassen über 3,0l Hubraum, M- und Alpina Modelle, sowie Fahrzeuge mit Turbomotoren

KLASSE 5
PKW 5er und X3, X4, 5GT, PKW 6er, 7er, 8er, E3, E9 und X5, X6, X7, iX

KLASSE 6 GLP
BMW über 30 Jahre (es gilt der Tag der Erstzulassung vom Fahrzeug)

KLASSE 7 GLP
BMW unter 30 Jahre/Fremdfahrzeuge

KLASSE 8
BMW-Club Junioren

ROOKIEKLASSE (Neueinsteiger) Herren alle Fahrzeugklassen

ROOKIEKLASSE (Neueinsteiger) Damen alle Fahrzeugklassen

Einteilung der Klassen
2, 4d, 4e, 4f, offene Klassen

Die Einteilung der modifizierten Fahrzeuge erfolgt durch den Koordinator Sport bzw. dessen Vertreter.

Fahrzeuge, welche über Veränderungen wie in I und II beschrieben verfügen, oder auf zugelassenen Sportreifen (außer Klasse 3) starten. Die Fahrzeuge müssen der StVZO entsprechen.

I. Motor
- Leistungssteigerung z.B. durch Hubraumerhöhung um Faktor >1,25
- Aufladung eines Saugmotors durch Turbo bzw. Kompressor
- Einzeldrosselanlage soweit es nicht der Serie entspricht

II. Gewicht
- Fahrzeuge, die das eingetragene Fahrzeugleergewicht um den Faktor 0,95 0,95 unterschreiten

Festgesetzte Werte für entfernte, serienmäßige Bauteile
- Rücksitze 15kg
- Rennschalen vorn 10kg pro Sitz
- Dämmmaterial 20kg
- Innenverkleidungen 10kg
- Bodenverkleidung innen 20kg
- Stoßfänger 20kg

Nicht aufgelistete Leistungssteigerungen und Gewichtsreduzierungen werden durch den Koordinator Sport bewertet. Überrollbügel bzw. Sicherheitszellen werden nicht berücksichtigt.

Nennung

- Die Nennungen werden wir auch in diesem Jahr ausschließlich online durchführen. Den Link dazu findet Ihr auf unserer Homepage **www.bmw-slalom-cup.de**. Die Nennungen müssen bis spätestens zwei Wochen vor der Veranstaltung erfolgen (Nennschluß!). Das Nenngeld muß spätestens eine Woche vor der Veranstaltung bezahlt sein! Bitte nennt rechtzeitig, da die Startplätze begrenzt sind.
- Die Unterschrift auf dem Nennformular wird vor Ort geleistet.
- Die Nennung wird erst mit Eingang des Nenngelds gültig. Unbezahlte Nennungen werden gelöscht.

Nenngeld

- Nenngeldzahlungen erfolgen in der Saison 2024 per PayPal oder an das jeweilige Konto des Veranstalters, dass ihr bei der Nennung erhaltet. Name und Startklasse bitte angeben.

BMW-Clubmitglieder	25,00 €
Doppelstart für BMW Clubmitglieder	35,00 €
Starter ohne BMW Club Zugehörigkeit	35,00 €
Doppelstart für Starter ohne BMW Club Zugehörigkeit	47,00 €
Neueinsteiger (Rookieklasse)	20,00 €
Doppelstart Neueinsteiger (Rookieklasse)	25,00 €
GLP für BMW Clubmitglieder	25,00 €
GLP für Starter ohne BMW Club Zugehörigkeit	30,00 €

Mit freundlicher Unterstützung von

STEUERBERATERIN
MARTINA GÜNTER
Diplom Finanzwirtin

Auf dem Hüls 21 · 40822 Mettmann · Telefon 02104 5059777
Fax 02104 5059775 · E-Mail mail@mg-steuerberatung.de

ARCD | Automobilclub

SCHNELLE HILFE
IN JEDER LAGE

FOCUS MONEY
5 JAHRE
FAIRSTER
KFZ-SCHUTZBRIEF-ANBIETER
ARCD
10 weitere Anbieter erhielten die Note Sehr Gut
Im Test: 40 Kfz-Schutzbrief-Anbieter in Deutschland
Ausgabe 27/2023

Als innovativer Automobilclub helfen wir Ihnen überall dort, wo Sie uns brauchen: zu Hause in der Garage, auf dem Arbeitsweg oder auf Reisen. Neben umfassender Pannen- und Unfallhilfe und vielen Serviceleistungen legen wir großen Wert auf persönlichen Kontakt zu unseren Mitgliedern und eine individuelle Beratung.
Mehr Infos **unter www.arcd.de**

ARCD Auto- und Reiseclub Deutschland e.V.
Oberntiefer Str. 20 | 91438 Bad Windsheim
Beratungs-Hotline 0 98 41/409 500

ARCD
Auto- und Reiseclub
Deutschland

Start und Durchführung

» Die Mitglieder des Veranstalterclubs können bei der eigenen Veranstaltung in Wertung mitfahren. Die teilnehmenden Mitglieder des Organisationsteams dürfen sich in den Vorstart einreihen - die Einteilung Erfolgt nach Klassen innerhalb der Startgruppen.

Gestartet wird in Startgruppen

Startgruppe 1	ab 10.00 Uhr	Klasse **4, 4a und 4b**
Startgruppe 2	ab 10.30 Uhr	Klasse **3, 4c und 5**
Startgruppe 3	ab 12.00 Uhr	Klasse **4d und 4e**
Startgruppe 4	ab 13.30 Uhr	Klasse **4f und 2**
Startgruppe 5	ab 14.30 Uhr	Klasse **8 und GLP Klassen**

» Je nach Veranstaltung können die Startzeiten vorverlegt werden.
Bitte entnehmen Sie die aktuellen Startzeiten auf unserer Homepage **www.bmw-slalom-cup.de**.
Je nach Teilnehmerzahl können die Startzeiten 30 min vorgezogen werden.

» Die Veranstaltungen am 26.05.2024 beginnt um 09.00 Uhr. Die Startzeiten der Gruppen verschieben sich dadurch entsprechend! Sollten sich die Startzeiten weiterer Veranstaltungen verschieben, werden wir dies rechtzeitig kommunizieren.

» Das Warmfahren der Fahrzeuge vor dem Start, ist den Teilnehmern in Abstimmung mit den nachfolgenden Startern gestattet. Diese Maßnahme dient hauptsächlich zur Schonung der Motoren. Hierzu ist jedoch die generelle Erlaubnis des Veranstalters einzuholen.

» Jeder Starter hat drei Läufe – beim Doppelstart 5 Läufe. Die zwei besten von 3 Läufen (oder von 5 Läufen beim Doppelstart) werden addiert. Diese Summe ist die Fahrtzeit. Die Endzeit des Teilnehmers setzt sich aus der Fahrtzeit plus der Strafsekunden für Fahrfehler zusammen. Bei Zeitgleichheit zählt der bessere 3.Lauf.

» Bei den GLP-Läufen hat jeder Starter 3 Läufe.
Die geringste Zeitdifferenz zwischen zwei Läufen wird gewertet.
GLP ist eine Gleichmäßigkeitsprüfung und dient nicht zur Erzielung einer Höchstgeschwindigkeit!

» Beim Doppelstart werden alle 5 Läufe in der jeweiligen Startgruppe nacheinander gefahren.

» Jedes Fahrzeug hat nach den Wertungsläufen wegen eventueller Kontrollen des ordnungsgemäßen Zustands durch die Prüfungskommission noch mindestens eine Stunde auf dem Platz zu stehen!

Den Anweisungen der Streckenposten ist Folge zu leisten!
Zuwiderhandlungen werden mit Wertungsausschluss geahndet!

Alfred Wahl GmbH & Co. KG | Weidenauer Str. 217-225 | 57076 Siegen

WAHL-GROUP.DE

BMW MOTORRAD

Wertung

1. Die Wertung der Läufe erfolgt nur innerhalb der genannten Startgruppe
2. Für das Umwerfen von Pylonen oder Verschieben aus der Markierung werden je Pylon 3 Strafsekunden (= 1 Fehler) berechnet
3. Ein Pylon gilt dann als verschoben, wenn sich kein Teil des Bodenrandes innerhalb der Farbmarkierung befindet.
4. Das Berühren oder Umwerfen von Streckenmarkierungen, welche nicht unmittelbar zum direkten Parcour gehören, werden nicht mit Strafsekunden bewertet.
5. Fehlerwertung in der Bremszone. Hier werden beim Umwerfen oder Verschieben aus der Markierung jeweils die beiden ersten und letzten Pylonen als Fehler gewertet.
   - » Letztes Hindernis im Parcour ist die Stopplinie.
6. Das Berühren der Stopplinie wird mit 6 Strafsekunden (= 2 Fehler) belegt. (Berühren der Stopplinie mit mind. einem Vorderrad)
7. Das **Auslassen** einer Wertungsaufgabe z.B. Nichtpassieren eines Tores, falsches Passieren einzelner Markierungen, falsches Passieren einer Wende, Auslassen einer Pylonengasse wird mit einem Torfehler (T1) und 15 Strafsekunden belegt.
   - » **Zweimaliges Auslassen** mit zwei Torfehlern (T2) und 30 Strafsekunden belegt.
   - » **Mehr als zweimaliges Auslassen** einer Wertungsaufgabe pro Wertungslauf oder Auslassen der Zielgasse führen zu Wertungsausschluss.
8. Wertungsgrundlage (außer die GLP Klassen 6 und 7) ist die Strafpunktsumme. Bei der Wertung wird die gefahrene Zeit in Zeitpunkte umgerechnet. **z.B. gefahrene Zeit 32,42 sek. = 32,42 Zeitpunkte**
   - » Fahrfehler werden in Wertungspunkte umgerechnet und mit den Zeitpunkten addiert. **1 Strafsekunde = 1 Wertungspunkt**. Die Summe ergibt das Wertungsergebnis.
   - » Klasse 6 und 7 GLP: Der erste Lauf gilt als Referenzzeit. Die Summe der Zeitendifferenzen auf Lauf 2 und Lauf 3 werden gewertet, zzgl. der Strafpunkte des jeweiligen Laufes.
   - » Der Starter mit der geringsten Zeitendifferenz hat die Wertung gewonnen.
   - » Sollten 2 oder mehrere Starter die gleiche Zeitendifferenzen haben, zählt die geringste Einzeldifferenz.
9. Sieger ist der Fahrer mit der niedrigsten Punktzahl. Haben 2 oder mehr Fahrer die gleiche Anzahl an Punkten, entscheidet die geringere Fehlerpunktzahl.
   - » Sollte Gleichheit bei Zeit- und Fahrfehlern bestehen, entscheidet der bessere 3. Wertungslauf (außer Klasse 6 und 7 GLP)
10. Doppelstarts sind möglich, müssen aber am Veranstaltungstag bis spätestens 30 min vor Start der entsprechenden Startgruppe im Nennbüro angemeldet worden sein.
    - » In den GLP-Klassen 6 und 7 sind keine Doppelstarts möglich.
11. Außerhalb des abgesteckten Parcours haben sich die Starter diszipliniert zu verhalten. Emotionale Handlungen, wie Reifenquietschen, Wheelies und Pirouetten sind zu unterlassen.

Zuwiderhandlungen werden mit Wertungsausschluss geahndet!

REIFENSERVICE
AN- U. VERKAUF
STAHL- U. ALUFELGEN
NEU- U. GEBRAUCHTREIFEN

REIFEN
OLARIU
GROSS- UND EINZELHANDEL

57555 BRACHBACH
INDUSTRIESTR. 18
02745 / 93 20 380

WWW.REIFEN-OLARIU.DE

Damenwertung

Bei genügender Teilnahme (mindestens 5 Fahrerinnen) erstellt der Veranstalter eine gesonderte Damenwertung mit Pokalen vom 1. bis 3. Platz (Automobile).

Rookiewertung

Diese Klasse ist für Slalom-Neueinsteiger vorgesehen. Teilnehmer können sich max. für 5 Slalomläufe als Rookie eintragen und starten. Als Rookie gilt ein(e) Teilnehmer(in) nur in der ersten Saison. Wertung erfolgt in der entsprechenden Fahrzeugklasse, sowie in einer separaten Rookiewertung. Es werden Herren und Damen getrennt gewertet. Gewinnt ein Teilnehmer dreimal die Rookieklasse, wird er nur noch in der Fahrzeugklasse gewertet.

Pokale

Bei den 5 Veranstaltungen gibt es in jeder Klasse, die mit mindestens 5 Fahrzeugen besetzt ist, Pokale vom 1. bis 3. Platz.

Slalom-Cup Jahressieger

Bei der Schlussveranstaltung werden zusätzlich die Gewinner der Gesamtwertung des Slalom-Cups geehrt. Hierfür gibt es folgende Ehrungen:

Pokale	PKW alle Klassen ohne GLP 7	**1. - 3. Platz**
	Damenwertung Automobile	**1. - 3. Platz**

Punktewertung

Die Wertung erfolgt in Anlehnung an die Sportrichtlinien von BMW Club Europa e.V.

20 Starter (+ggf. Mehrstarter in der Gruppe) - Platz	
20 Starter (+ggf. Mehrstarter in der Gruppe)	**x10 + 10 = Punkte**

Weiterhin gibt es zusätzlich für jede Teilnahme an einer Veranstaltung 0,8 Teilnahmepunkte.
Es können somit über die Saison bis zu 4 Teilnahmepunkte erworben werden, die in der Jahreswertung mitgezählt werden.

DELA

Wir bringen Metall in die richtige Form.

Seit 1964 sind wir als Niederndorfer Unternehmen für hochwertige Serienfertigungen und Spezialanfertigungen von Flanschen und Produkte für den Stahlbau eine bekannte Größe. Unsere Stärken liegen in der Qualität und Flexibilität sowie in dem seit über 50 Jahren gewachsenen Know-how.

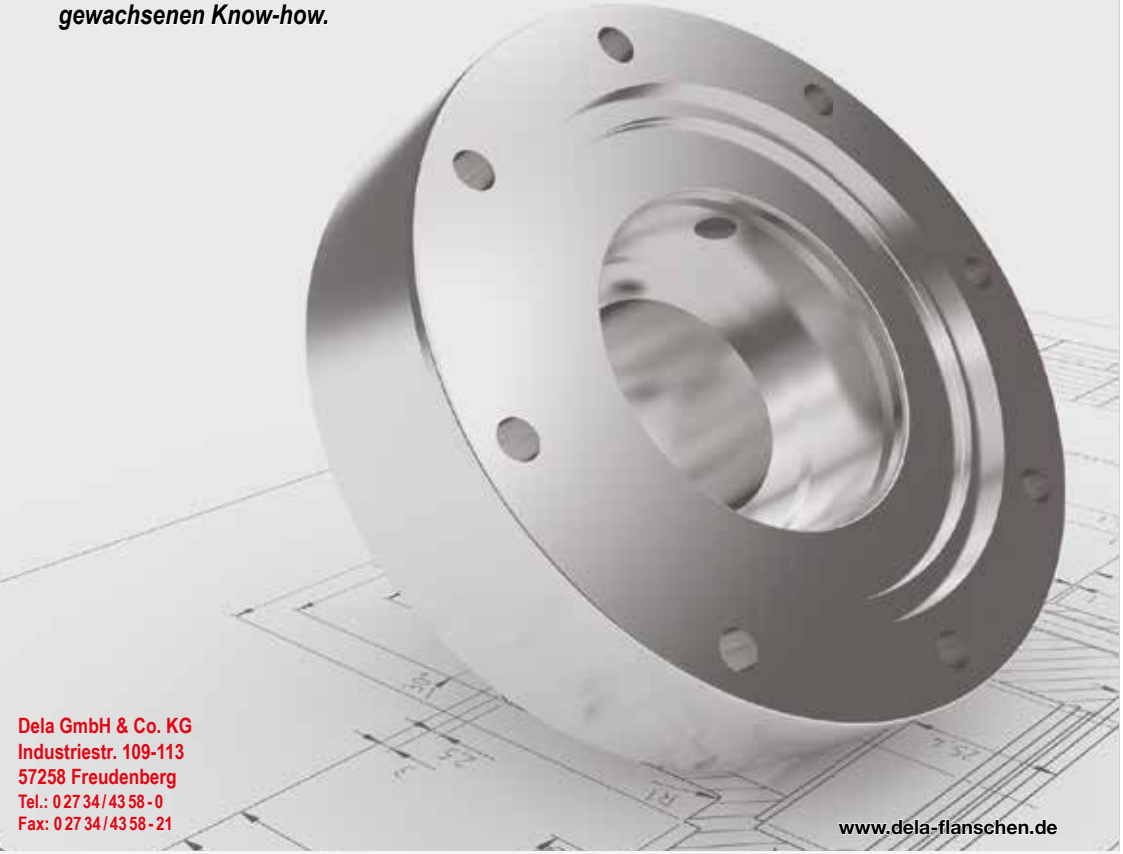

Dela GmbH & Co. KG
Industriestr. 109-113
57258 Freudenberg
Tel.: 0 27 34 / 43 58 - 0
Fax: 0 27 34 / 43 58 - 21

www.dela-flanschen.de

● Ronden ● Flanschen ● Formschnitte

Proteste und Schiedsgerichtsverfahren

Die Ergebnisliste wird vom Veranstalter ausgehängt. Die Protestzeit endet 15 Minuten nach Aushang der Ergebnisliste. Proteste gegen die Zeitnahme und Sachrichterentscheidungen, sowie Sammelproteste sind nicht zulässig. Proteste müssen schriftlich mit einer Protestgebühr von 25,00 € beim Veranstalter eingereicht werden. Wird der Protest abgewiesen, geht die Protestgebühr an die Kasse der Cup-Gemeinschaft. Das Schiedsgericht entscheidet über die Proteste.

Mitglieder des Schiedsgericht sind:
Der Sportwart des veranstaltenden Clubs, sowie ein weiterer Sportwart oder Präsident der teilnehmenden Clubs und ein Mitglied der Prüfungskommission.

Die Prüfungskommission ist:

Karsten Hübsch	BMW Club Schwarzwald e.V.
Philip Reingruber	BMW Club Rothenburg o. d. Tauber e.V.
Heinz Raab	BMW Club Rothenburg o. d. Tauber e.V.

Verantwortung und Haftung

a) Verantwortlichkeit

Die Teilnehmer (Fahrer, Beifahrer, Helfer, Kfz.-Eigentümer und –Halter) nehmen auf eigene Gefahr an der Veranstaltung teil. Sie tragen die alleinige zivil- und strafrechtliche Verantwortung für alle von ihnen oder den von ihnen benutzten Fahrzeugen verursachten Schäden, soweit kein Haftungsverzicht nach dieser Ausschreibung vereinbart ist. Diese Vereinbarung wird mit Abgabe der Nennung an den Veranstalter allen Beteiligten gegenüber wirksam.

b) Haftungsverzicht

Die Teilnehmer (Fahrer, Beifahrer, Helfer, Kfz.-Eigentümer und –Halter) verzichten durch Abgabe der Nennung für alle im Zusammenhang mit der Veranstaltung erlittenen Unfälle oder Schäden auf jedes Recht des Vorgehens oder Rückgriffs gegen

- **den SCD, deren Mitglieder oder Mitarbeiter**
- **den Veranstalter, dessen Beauftragte, Sportwarte und Helfer,**
- **Behörden, Renndienste, Rennstreckeneigentümer und irgendwelche**
- **andere Personen, die mit der Organisation in Verbindung stehen,**
- **den Straßenbaulastträger, soweit Schäden durch die Beschaffenheit der**
- **bei der Veranstaltung zu benutzenden Straßen samt Zubehör verursacht werden,**
- **gegen die anderen Teilnehmer (Fahrer, Beifahrer, Helfer und Kfz.-Halter)**

soweit der Schaden nicht auf Vorsatz oder grobe Fahrlässigkeit beruht.

Dieser Haftungsverzicht gilt nicht für Schäden in Form von Verletzung von Leben, Körper und Gesundheit. Stillschweigende Haftungsausschlüsse bleiben von vorstehendem Haftungsausschluss unberührt. Diese Vereinbarung wird mit Abgabe der Nennung an den Veranstalter allen Beteiligten wirksam.

c) Verantwortlichkeit des Veranstalters

Der Veranstalter behält sich das Recht vor, alle durch höhere Gewalt oder aus Sicherheitsgründen oder von den Behörden angeforderten erforderlichen Änderungen der Ausschreibung vorzunehmen oder auch den Wettbewerb zu verschieben oder abzusagen, ohne irgendwelche Schadensersatzverpflichtungen zu übernehmen. Im Übrigen haftet der Veranstalter nur, soweit durch Ausschreibung und Nennung nicht Haftungsausschluss vereinbart ist.

Versicherung

Für alle an den Veranstaltungen teilnehmenden Fahrzeuge hat der BMW Slalom Cup Deutschland e.V. eine Veranstalter-Haftpflicht- und Kraftfahrt-Haftpflichtversicherung mit folgenden Deckungssummen abgeschlossen:

Haftpflichtversicherung mit einer Deckungssumme von:

5.000.000,00 EUR	pauschal für Personen- und Sachschäden
1.100.000,00 EUR	für Vermögensschäden

Die Versicherung erstreckt sich auf die gesetzliche Haftpflicht.

Es besteht eine:

Fahrerhelfer-Unfallversicherung
mit den Versicherungssummen pro Person von:

für den Todesfall	**15.500,00 €**
für den Invaliditätsfall	**31.000,00 €**
bei Vollinvalidität	**69.750,00 €**

Zuschauer Unfallversicherung
mit den Versicherungssummen pro Person von:

für den Todesfall	**15.500,00 €**
für den Invaliditätsfall	**31.000,00 €**

Unfallversicherung für Sportwarte/Helfer und Funktionäre
mit den Versicherungssummen pro Person von:

für den Todesfall	**15.500,00 €**
für den Invaliditätsfall	**31.000,00 €**
bei Vollinvalidität	**69.750,00 €**

Diese Deckung besteht durch den Antrag des BMW Slalom Cup Deutschland e.V. bei Racing Policy. Versicherungsträger ist die Allianz Versicherung gemäß den abgeschlossenen Versicherungsbedingungen gemäß den Richtlinien für die Haftpflicht- und Unfallversicherung für motorsportliche Veranstaltungen 2.1 der Racing Policy.

Hinweis:
Der Teilnehmer erklärt mit Abgabe seines Nennungsformulars für einen Slalomlauf damit einverstanden, dass mögliches Bild und Filmmaterial auf der Internet-Seite des BMW-Slalom-Cup, sowie den dazugehörigen sozialen Netzwerken verwendet werden darf.

„Änderungen, Druck – Satzfehler, sowie Irrtümer vorbehalten."

BWM SLALOM CUP
SAISON 2023

BMW Club Deutschland e. V.

Nationale Dachorganisation der offiziell von BMW anerkannten BMW Clubs in Deutschland.

Die BMW Clubs haben eine sehr lange Tradition und dieses inzwischen weltumspannende Netz hat seine Wurzeln im Jahr 1928, als sich der erste BMW Club in Düsseldorf gegründet hat, der bis heute aktiv ist. Als sich beginnend in den 70er Jahren die BMW Clubszene international immer weiter belebt hat, wurde im Jahr 1997 auch für die deutschen Clubs, die bis dahin direkt bei „BMW Clubs Europa“ beheimatet waren, ein eigener nationaler Dachverband gegründet … der BMW Club Deutschland e.V. war geboren und ist mit einem perfekt laufenden Cluboffice seither die Heimat für alle offiziellen BMW Clubs in Deutschland.

Dies können eingetragene Vereine (e. V.), aber auch nicht eingetragene Vereine sein. Alle Clubs sind bei uns willkommen und genießen den Status eines „offiziellen BMW Clubs“ mit allen Vorteilen, die diese Mitgliedschaft bietet. Das Wichtigste ist wohl die Anerkennung durch die BMW Group mit der Möglichkeit der offiziellen Nutzung des BMW Markenzeichens im Clublogo. Zur Gestaltung des Logos wurden eigens für die BMW Clubs CI-Regeln entwickelt, die weltweit gelten und einen offiziell anerkannten BMW Club kennzeichnen. Daneben gehört man zu einer Gemeinschaft von derzeit über 100 Clubs, die neben Treffen und Ausfahrten auch Motorsport wie z. B. Slalom, aber auch Tourensport und viele weitere Facetten des Motorsports betreiben. Mit unseren Kontakten zu den Sportverbänden und speziellen Sport-Versicherungen finden die Clubs immer eine Lösung für ihre Vorhaben. Das reguläre „Vereinsleben“ jedes Clubs und seiner Mitglieder ist durch die Versicherung des BMW Club Deutschland e. V. ohnehin bestens abgesichert.

Wer jetzt Interesse hat, kann sich auf unserer Website einen Club in seiner Nähe suchen und dort reinschnuppern …
BMW Clubs – One Passion, One Community!

Mit dieser Clubkarte gehörst Du dazu und „on top“ gibt es Vergünstigungen bei unseren Partnern und in allen BMW Niederlassungen in Deutschland.

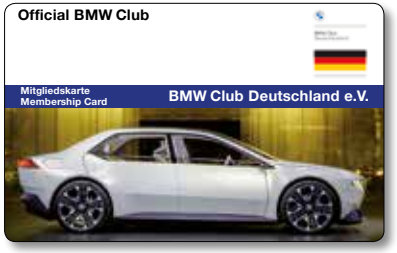

www.bmw-club.de
Official BMW Club

BMW Club
Deutschland e.V.

ANSPRECHPARTNER DES BMW SLALOM-CUP DEUTSCHLAND E.V.

1. Vorsitzender
ARMIN SCHARNAGL

BMW Club Hilpoltstein e.V.
Sperlingsgasse 5
91161 Hilpoltstein

Telefon
+49 - (0)9174 - 8 88 42 96
Mobil **+49 - (0)162 - 7 78 57 68**

E-Mail
scharnagl.armin@gmail.com

2. Vorsitzende
CORNELIA BÖCKING

BMW Club Kindelsberg e.V.
Lindenstraße 131
57080 Siegen

Mobil **+49 - (0)151 - 55 28 84 75**

E-Mail
c-boecking@gmx.de

Sportkoordinator
KARSTEN HÜBSCH

BMW Club Schwarzwald e.V.
Schramberger Str. 7
78112 St. Georgen

Telefon
+49 - (0)151 - 46 30 80 60

Finanzen
JANETT HERKLOTZ

BMW Club Rothenburg o.d. Tauber e.V.
Am Markt 2
91598 Colmberg

E-Mail
herklotz.janett@web.de

Schriftleitung
NORBERT HEINZ

BMW Motorradclub Landkreis Kassel e.V.
Ph.-Scheidemann-Str. 9
34253 Lohfelden

Telefon **+49 - (0)561 - 51 64 09**
Mobil **+49 - (0)151 - 59 18 36 22**

E-Mail
n.heinz@bmw-mc-kassel.de

Öffentlichkeitsarbeit
SEBASTIAN STÜTZ

BMW Club Rothenburg o.d. Tauber e.V.
Kreuzstraße 6
91616 Neusitz

Mobil **+49 - (0)171 - 8 36 69 19**

E-Mail
pr-marketing@bmw-slalom-cup.de

Gute Beratung, starke Leistungen und bester Service –
das passt bei uns einfach immer.
Holen Sie sich Ihr persönliches Angebot.
Wir beraten Sie gern.

Mecklenburgische
VERSICHERUNGSGRUPPE

Geschäftsstelle Alexander Skalitzki
Schellengasse 13 · 36304 Alsfeld
Telefon 06631 919293
info.skalitzki@mecklenburgische.com
alexander-skalitzki.mecklenburgische.de

BWM SLALOM CUP

1. WERTUNGSLAUF ALSFELD 2024

SAMSTAG,
27. APRIL 2024
Start ab 10.00 Uhr

Stehrodrom
Am Johannesgarten 5
36318 Storndorf

Liebe Motorsportfreunde,

ich freue mich, Euch im Namen des BMW Club Alsfeld e.V., zum ersten Lauf des BMW Slalom Cup Deutschland e.V. im Jahr 2024 begrüßen zu dürfen.

Eine Ära ist beendet und eine neue Zeitrechnung beginnt. Ich möchte mich nochmals ganz herzlich beim ausgeschiedenen Vorstand für die professionelle, hervorragende und freundschaftliche Zusammenarbeit bedanken.

Der erste Lauf ist immer etwas Besonderes, und besonders ist sicher auch der anspruchsvolle Parcours hier in Storndorf im Stehrodrom. Unser Dank gilt der Firma Stehr Baumaschinen GmbH, Herrn Jürgen Stehr und dem gesamten Team, die uns den tollen Platz zur Verfügung stellen.

Wir werden alles daransetzen, eine reibungslose Veranstaltung durchzuführen. Den Teilnehmern und Besuchern wünschen wir eine tolle Veranstaltung und natürlich eine stau- und unfallfreie Anreise.

Im Namen des BMW Club Alsfeld e.V.

Alexander Skalitzki

MENSCHEN. LIFESTYLE. KLASSIKER.

CLASSIC HEART | DER BMW GROUP CLASSIC PODCAST.

BMW Classic

Kennen Sie schon unseren BMW Group Classic Podcast „Classic Heart"? Spannende Storys zu unseren Klassikern finden Sie über den QR-Code auf Spotify und allen bekannten Podcast-Plattformen.
Mehr Informationen unter **bmwgroup-classic.com**

BWM SLALOM CUP

2. WERTUNGSLAUF BOPFINGEN 2024

SONNTAG,
26. MAI 2024
Start ab 9.00 Uhr

Rennstrecke
Breitwangbahn Bopfingen
Sandberg 8 . 73441 Bopfingen

Liebe Motorsportfreunde,

wir möchten euch recht herzlich zum zweiten Lauf der Saison 2024 auf die Breitwangbahn nach Bopfingen einladen.

Nach den positiven Rückmeldungen der letzten Jahre, erwarten wir auch dieses Jahr wieder viele Starter und Zuschauer. Wir freuen uns, mit euch zusammen auf der Breitwangbahn einen erlebnisreichen Tag verbringen zu dürfen.

Der Lauf wird, wie in den letzten Jahren, als Eigenveranstaltung der Clubgemeinschaft durchgeführt. Wir bitten daher bereits jetzt alle Clubs und Teilnehmer um ihre Unterstützung. Eine Helferliste wird rechtzeitig veröffentlicht.

Wie euch aus den letzten Jahren bekannt ist, liegt die Bahn in einem Naturschutzgebiet, weshalb strenge Auflagen zu erfüllen sind. Zur Vermeidung von Umweltschäden schreibt der Bahnbetreiber vor, dass im Fahrerlager unter jedem Fahrzeug zwingend eine Schutzfolie in geeigneter Größe vorzusehen ist. Diese Folie ist von den Teilnehmern selbst zu stellen.

Wir werden auf Grund der Zeitbeschränkung bereits um 09.00 Uhr starten. Denkt bitte daran Euch rechtzeitig anzumelden, da die Starterzahl auf 90 Teilnehmer beschränkt ist.

Wir freuen uns schon auf diese anspruchsvolle und schnelle Strecke mit Steilkurve, langer Gerade, Steigung sowie Gefälle. Wir hoffen, viele Starter und Gäste begrüßen zu dürfen. Den Teilnehmern wünschen wir eine unfallfreie Anreise und einen erfolgreichen Wettkampf.

Armin Scharnagl
Präsident des BMW Slalom-Cup Deutschland e.V.

Die SLR-Gruppe ist ein international erfolgreiches Unternehmen der Gießerei-Industrie, das jährlich rund 135.000 Tonnen roh, bearbeitet oder als einbaufertige Komponente produziert und verkauft.

Die SLR-Gruppe fertigt mit rund 800 Mitarbeitern hochwertige Produkte für namhafte Hersteller und Zulieferer der Land-wirtschafts-, Eisenbahn-, LKW- und Baumaschinenindustrie.

Wichtigste Garanten für diesen Erfolg sind Flexibilität, ein hohes Qualitätsniveau, starke Kundenorientierung sowie Angebote zu Weltmarktpreisen.

Wir wünschen den Teilnehmern des BMW Slalom Cup Deutschland e.V. eine erfolgreiche Saison 2024!

Giesserei St. Leon-Rot GmbH
Am Bahnhof 16
D – 68789 St. Leon-Rot
Telefon: 06227/527-0
e-mail: info@slr.de

www.slr-group.de

BWM SLALOM CUP

3. WERTUNGSLAUF SCHWARZWALD 2024

SAMSTAG,
20. JULI 2024
Start ab 10.00 Uhr

Rennstrecke
Hugger Logistics
In Rohräcker 5 . 78554 Aldingen

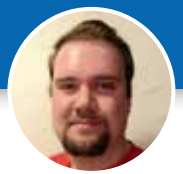

Liebe BMW- und Motorsportfreunde,

auch dieses Jahr freut sich der BMW Club Schwarzwald den dritten Slalom des BMW Slalom Cup Deutschland ausrichten zu dürfen.

Dank der zahlreichen Starter im vergangen Jahr, hoffen wir auch dieses Jahr auf eine zahlreiche Beteiligung. Damit es auch dieses Jahr ein voller Erfolg wird und wir einen erlebnisreichen Tag verbringen dürfen.

Der diesjährige Slalom wird wie auch im vergangen Jahr auf dem Speditionsgelände „Hugger“ in Aldingen stattfinden.

Ihr könnt euch auf einen schnellen und zackigen Slalom mit vielen anspruchsvollen Kurven freuen.

Der BMW Club Schwarzwald wünscht allen Startern, BMW Fans und Motorsportfreun-den eine gute, unfallfreie Anreise sowie einen erfolgreichen Slalom Tag, ebenso eine erfolgreiche und unfallfreie Saison.

Schöne Grüße aus dem Schwarzwald!

Marvin Ragg
Präsident, BMW Club Schwarzwald e.V.

STL Logistik AG

Speziallogistik – Volles Programm!

STL Logistik AG · 35708 Haiger
Tel: 02773 743-0 · info@stl-ag.com

WWW.STL-AG.COM

SPEZIALLOGISTIK – VOLLES PROGRAMM!

Moderne Komplettdienstleistungen rund um schwere oder sperrige Güter sind das Element der STL Logistik AG.

STL bietet Ihnen umfassende Lösungen im Bereich Speziallogistik mit einem hochmodernen eigenen Fuhrpark und großzügigen Lager- und Umschlagflächen.

Besondere Spezialität sind europaweite Transporte von großvolumigen Industriegütern mit unseren Hydraulikschrägladern. Dabei kann STL Einzelteile mit Durchmessern von bis zu 11.000 mm und einem Stückgewicht von bis zu 75 to diagonal transportieren.

Fuhrparktechnik, neuester Stand!
Ein eigener hochmoderner Fuhrpark mit Spezialfahrzeugen, wie z.B. hydraulischen Schrägladern, Tiefbettfahrzeugen, Blechladern oder Jumbo- und Mega-Volumenfahrzeugen, bietet für jedes Transportproblem eine passende Lösung.

Der STL Fuhrpark bietet auf den Bedarf zugeschnittene Fahrzeugeinheiten zum Transport von Stahlringen, Kesselböden sowie Industriegütern mit Durchmessern bis zu 11.000mm (im Diagonaltransport). Damit ermöglicht STL eine maximal mögliche Ausnutzung von Ladehöhen und -breiten.

BWM SLALOM CUP

4. WERTUNGSLAUF KINDELSBERG 2024

SONNTAG,
8. SEPTEMBER 2024
Start ab 10.00 Uhr

Firmengelände
STL Logistik AG
Kalteiche-Ring 59 . 35708 Haiger

Liebe Motorsportfreunde,

Der BMW Club Kindelsberg wird auch in diesem Jahr den 4. Lauf zum BMW Slalom Cup ausrichten. Hierzu laden wir alle motorsportbegeisterten BMW-, Mini-Fahrer und auch die BMW-Junioren herzlich ein und freuen uns, Euch in Haiger begrüßen zu dürfen.

Wie in den vergangenen Jahren hat das Logistik Unternehmen STL uns ihr bekannt großzügiges Gelände für den Slalomlauf wieder zur Verfügung gestellt. Dafür unseren herzlichen Dank an Jörg Reichmann und sein Team.

Es wird euch wieder der bekannt schnelle und ausreichend lange Parcours erwarten. Bauliche Veränderungen werden möglicherweise auch einen geänderten Streckenverlauf zulassen.

Der BMW Club Kindelsberg wünscht allen Teilnehmern und Besuchern bei hoffentlich schönem Wetter eine gute Anreise und eine erfolgreiche Veranstaltung.

Bleibt gesund!

Mit motorsportlichen Grüßen
Paul Willershausen
1. Vorsitzender des BMW-Club Kindelsberg e.V.

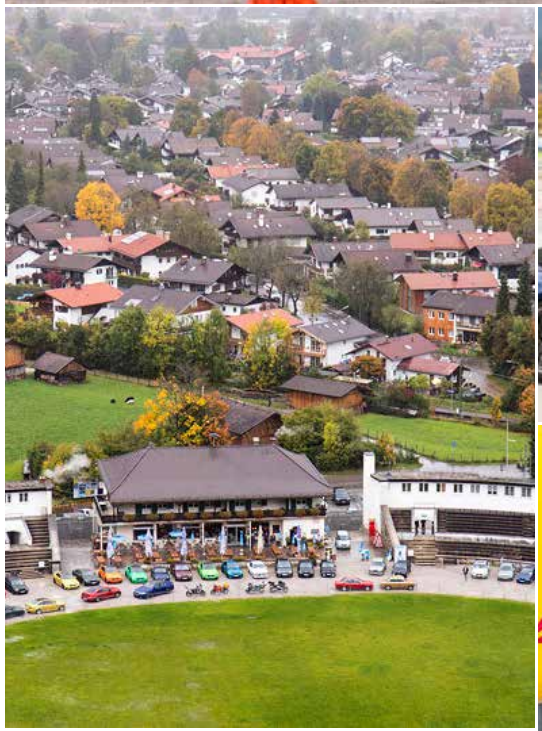

BWM SLALOM CUP
5. WERTUNGSLAUF GARMISCH 2024

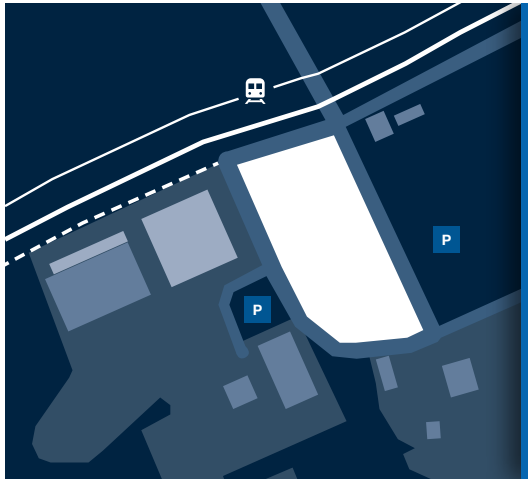

SAMSTAG,
5. OKTOBER 2024
Start ab 10.00 Uhr

Hausbergbahn Parkplatz
82467 Garmisch-Partenkirchen

Liebe Motorsportler,

ich darf Euch im Namen des BMW Club Garmisch-Partenkirchen & Oberland e.V. herzlich zum Endlauf 2024 des BMW Slalom-Cup Deutschland begrüßen, um gemeinsam ein aufregendes und sportliches Event zu erleben. Armin Scharnagl muss als neuer Präsident des SCD in sehr große Fußstapfen treten und auch wir wissen, dass eine Abschlussveranstaltung à la Heinz Raab nur schwer zu erreichen sein wird – wir werden unser Bestes geben!

Mitte Januar 2024 wurde ich gefragt, ob wir den Endlauf durchführen wollen und gerne möchten wir an die Stimmung und den Flair aus Oktober 2017 anknüpfen. Der BMW Slalom-Cup bietet die ideale Bühne unser aller Leidenschaft für den Motorsport, unsere Fahrzeuge und sportliches Fahren im Wettbewerbsumfeld sowie gelebte Kameradschaft und Teamgeist auszuleben. Ich wünsche allen Fahrern viel Erfolg auf der Strecke, faire Wettkämpfe und vor allem jede Menge Spaß. Möge der Beste gewinnen!

Ich denke ich spreche im Namen aller veranstaltender Clubs und auch der Teilnehmer, wenn mein besonderer Dank an die Funktionäre geht, die mit ihrem Einsatz und ihrer Organisation den reibungslosen Ablauf aller Läufe des Slalom-Cups 2024 ermöglicht haben. Euer Einsatz im Hintergrund ist oft unsichtbar, aber ohne Euch wäre eine Sportserie dieser Qualität nicht möglich. Deswegen würde es mich sehr freuen, möglichst viele von Euch hier beim Endlauf begrüßen zu dürfen!

Vielen Dank und eine erlebnisreiche Veranstaltung!

Mit motorsportlichen Grüßen
Christian Pomplun
1. Vorsitzender BMW Club Garmisch-Partenkirchen & Oberland e.V.

MITGLIEDER DER VERANSTALTUNGSGEMEINSCHAFT

BMW SLALOM-CUP DEUTSCHLAND E.V.

BMW Club Aalen e.V.

1. Vorsitzender **Bernd Grimmeisen**
Ellwanger Straße 13 . 73433 Aalen

Telefon **(0 73 61) 6 93 42**
Handy **(01 72) 5 99 74 74**
E-Mail **b.grimmeisen@t-online.de**

Sportwart
Patrick Grimmeisen
Ellwanger Straße 13
73433 Aalen

Telefon **(0 73 61) 6 93 42**
Handy **(01 76) 81 18 97 09**

BMW Club Alsfeld e.V.

1. Vorsitzender **Alexander Skalitzki**
Schellengasse 13 . 36304 Alsfeld

Telefon **(0 66 31) 91 92 93**
Handy **(01 70) 2 22 76 56**
E-Mail **alexander.skalitzki@mecklenburgische.com**

Sportwart
Elena Schreiber
Blumenstraße 12
36304 Alsfeld

Telefon **(01 73) 8 03 44 44**
E-Mail **elena.s.92@web.de**

BMW Club Baar-Heuberg e.V.

1. Vorsitzender **Christian Grünwald**
Stockacker Straße 88
78532 Tuttlingen

Handy **(01 51) 50 75 16 36**
E-Mail **scgruenwald@kabelbw.de**

Sportwart
Armin Recker
Unter der Halde 9
78604 Rietheim/Weilheim

Telefon **(0 74 24) 44 84**

BMW Club Bad Windsheim e.V.

1. Vorsitzender **Werner Ackermann**
Urfersheimer Straße 19
91438 Bad Windsheim

Telefon **(0 98 41) 4 01 10 14**

Sportwart
Hans-Joachim Czech
Wiebelsheim 37
91438 Bad Windsheim

Telefon **(0 98 41) 43 46**
E-Mail **bmwjodl@t-online.de**

BMW Club Düsseldorf e.V. 1928

1. Vorsitzende **Martina Günter**
Auf dem Hüls 21 . 40822 Mettmann

Telefon **(0 17 3) 2 83 13 51**

BMW Club Garmisch-Partenkirchen & Oberland e.V.

1. Vorsitzender **Christian Pomplun**
Grainauer Weg 2 . 82467 Garmisch-Partenkirchen

Telefon **(0 88 21) 9 37 80 00**
E-Mail **info@bmw-club-gap.de**

Sportwart
Korbinian Schauer

Grainauer Weg 2
82467 Garmisch-Partenkirchen

BMW Club Hilpoltstein e.V.

1. Vorsitzender **Armin Scharnagl**
Sperlingsgasse 5 . 91161 Hilpoltstein

Telefon **(0 91 74) 8 88 42 96**
Handy **(01 62) 7 78 57 68**
E-Mail **scharnagl.armin@gmail.com**

Sportwart
Markus Häusler
Johann-Friedrich Straße 6
91161 Hilpoltstein

Telefon **(01 70) 2 90 12 60**

BMW Club Kindelsberg e.V.

1. Vorsitzender **Paul Willershausen**
Mühlenweg 1a . 57258 Freudenberg

Telefon **(01 71) 6 29 87 44**
E-Mail
p.c.willershausen@t-online.com

Sportwart
Jürgen Böcking

Lindenstr 131. 57080 Siegen

Telefon **(02 71) 38 79 71 00**
Handy **(01 71) 7 74 35 24**
E-Mail **info@2002-freund.de**

BMW Club Rothenburg o.d. Tauber e.V.

1. Vorsitzender **Heinz Raab**
Linden 18 . 91635 Windelsbach

Telefon **(0 98 61) 43 13**
Fax **(0 98 61) 67 81**
E-Mail **h.raab@raab-automobile.de**

Sportwart
Martin Unger
Linden 3 . 91635 Windelsbach

Telefon **(0 98 61) 74 42**
Handy **(01 71) 1 70 76 12**

BMW Club Schwarzwald e.V.

1. Vorsitzender **Marvin Ragg**
Weißenbach 9 . 78141 Schönwald

Telefon **(01 76) 41 12 27 48**
E-Mail **marvin.ragg@gmail.com**

Sportwart
Karsten Hübsch
Schramberger Str. 7
78112 St. Georgen

Telefon **(01 51) 46 30 80 60**

BMW Club Stuttgart e.V.

1. Vorsitzender **Armin Leconte**
Milcherberg 14
73230 Kirchheim unter Teck

Telefon **(0 70 21) 8 38 79**
Handy **(01 70) 4 35 84 20**
E-Mail **bmwclub-stuttgart@gmx.de**

Sportwart
Benjamin Heine
Römerstraße 40
70180 Stuttgart

Telefon **(07 11) 91 26 42 38**
Handy **(01 77) 3 49 74 28**

PLATZ FÜR **NOTIZEN**

PLATZ FÜR **NOTIZEN**

RAAB Motorsport

35
1988–2023

KFZ-Meisterbetrieb

- spezialisiert auf BMW
- Individual-Tuning für ambitionierte Fahrer
- Exklusive Umbauten aller Art
- Restaurierung und Pflege von Youngtimern
- Lackierarbeiten im eigenen Lackierbetrieb

KW Performance-Partner

mit eigener 3D-Achsvermessung und Radlastwaage
(5 Jahre Garantie auf KW Gewindefahrwerke)

Mehr Sportlichkeit für Ihr Auto

Heinz Raab
Linden 18
91635 Windelsbach

Tel. (0 98 61) 43 13
Fax (0 98 61) 67 81

h.raab@raab-motorsport.de
www.raab-motorsport.de

@raabmotorsport

www.facebook.com/raabautomobile

mobile.de www.mobile.de/raabautomobilewindelsbach